ロンクリーン小便器 LU-370 分解図及び標準価格表

2024.07.01

ご確認ください	価格の変更や部品の無いものが有り、又、代替え部品対応の物もございます。		
NO.	部品番号	部　品　名	標準価格
1a	AZ-03721	エアーフラッシュ	26,000
1b	AZ-03743	寒エアーフラッシュ	29,000
2	DY-15352	φ13上洗浄管袋ナットセット	900
3	DY-15354	小便器用化粧カバー	950
4	DY-15351	150用洗浄管セット	3,200
5	DY-15365	370用噴射ノズルセット	5,900
6	DY-45376	370用小便器本体(陶器のみ)	126,500
7	DY-15116	370用サナ	12,900
8	DY-15601	370用固定部材セット	2,450
9	DY-15611	370用排水ジョイントセット	5,500

セット部品

	DY-46376	370用小便器本体セット ⑤⑥	131,000
	DY-16311	160･360用給水セット ①a②③④	30,000
	DY-16333	寒160･360用新給水セット ①b②③④	33,000

■ 標準価格は予告なしに変更することが有ります。

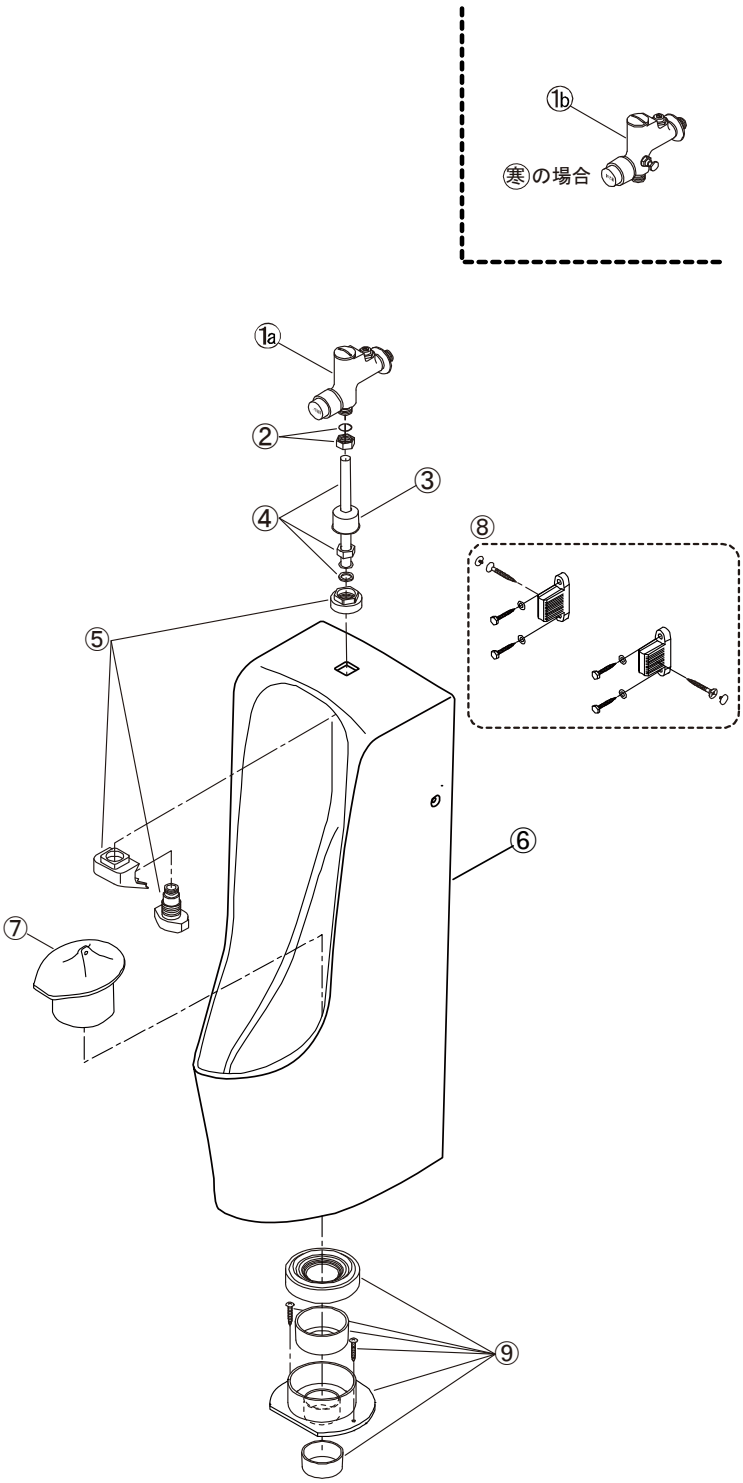

機　　種 :LU－370
製造期間 :平成28年4月～継続中
製造番号 :LU-300001～

ロンシール機器株式会社