ロンクリーン小便器 LU-170 分解図及び標準価格表

2024.07.01

ご確認ください

価格の変更や部品の無いものが有り、又、代替え部品対応の物もございます。

NO.	部品番号	部　品　名	標準価格
1a	AZ-03721	エアーフラッシュ	26,000
1b	AZ-03743	寒エアーフラッシュ	29,000
2	DY-15352	φ13上洗浄管袋ナットセット	900
3	DY-15354	小便器用化粧カバー	950
4	DY-15351	150用洗浄管セット	3,200
5	DY-15364	170用噴射ノズルセット	5,900
6 ＊	DY-45170	170用小便器本体(陶器のみ) ※色指定	79,000
7 ＊	DY-15060	160用サナ ※色	6,700
8	DY-15415	160用トラップ	2,500
9	DY-15412	160用床パッキン	2,300
10	DY-15413	160用床フランジ	1,350
11	DY-15414	160用床フランジ取付ネジセット	1,100

セット部品

＊	DY-46170	170用小便器本体セット ⑤⑥ ※色指定	81,000
	DY-16311	160･360用給水セット ①a②③④	30,000
	DY-16333	寒160･360用新給水セット ①b②③④	33,000
	DY-15411	160用排水セット ⑧⑨⑩⑪	6,600

■＊印は色指定して下さい。

（末尾 6:オフホワイト 7:ブルーグレー 8:ピンク）

■ 標準価格は予告なしに変更することが有ります。

製　造　期　間 :平成28年4月～継続中

製　造　番　号 :LU-300001～

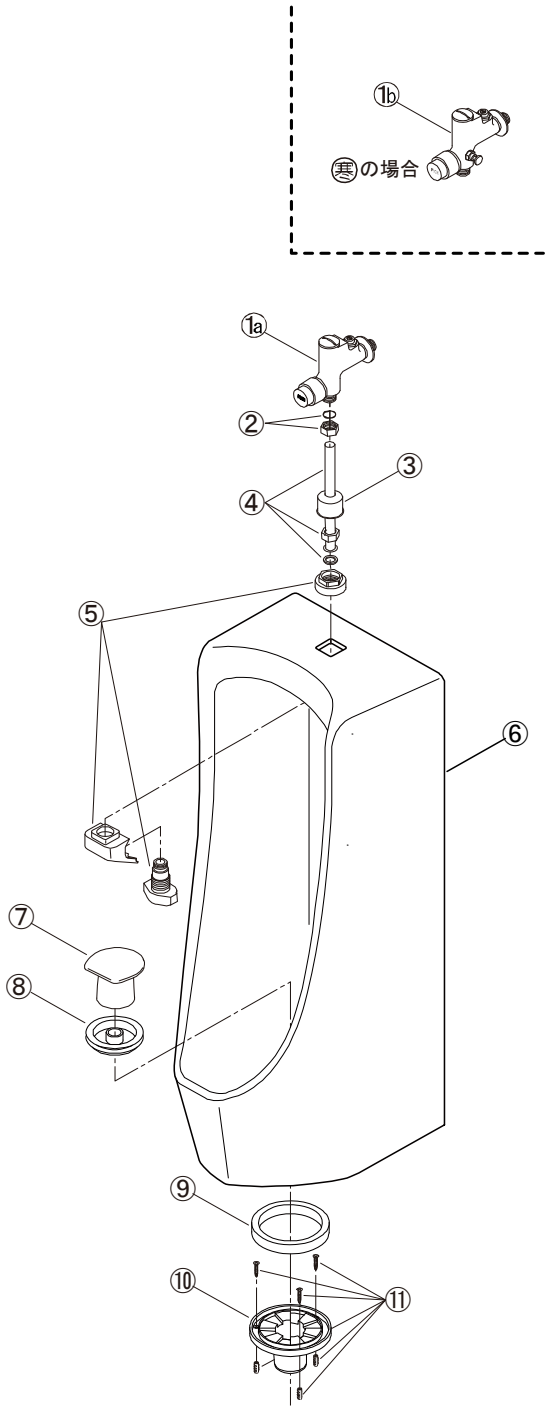

ロンシール機器株式会社